48001629

PT **Checklist / Manual de Montagem - Protecção de caixa de velocidades; Zincada - Ranger/Everest 2009**

EN **Checklist / Fitting Instructions - Gearbox protection; ZN finish - Ranger/Everest 2009**

ES **Despiezas / Instrucciones de montaje -**

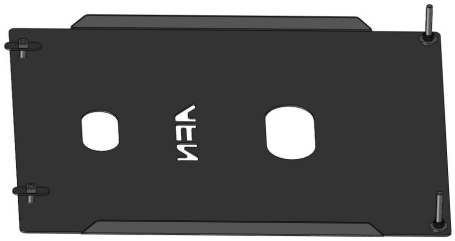

30min. x 1

1 x2 **47000158**	**2** x1 **46003717**	**3** x2 **45000331** Prf. Con. M10x70 Prt	**4** x2 **45000045** Prf. Cb. Con. M10x35
5 x2 **45000017** Fêmea Freiada M10	**6** x2 **45000010** Anilha Aba Larga M10		

6 17 0

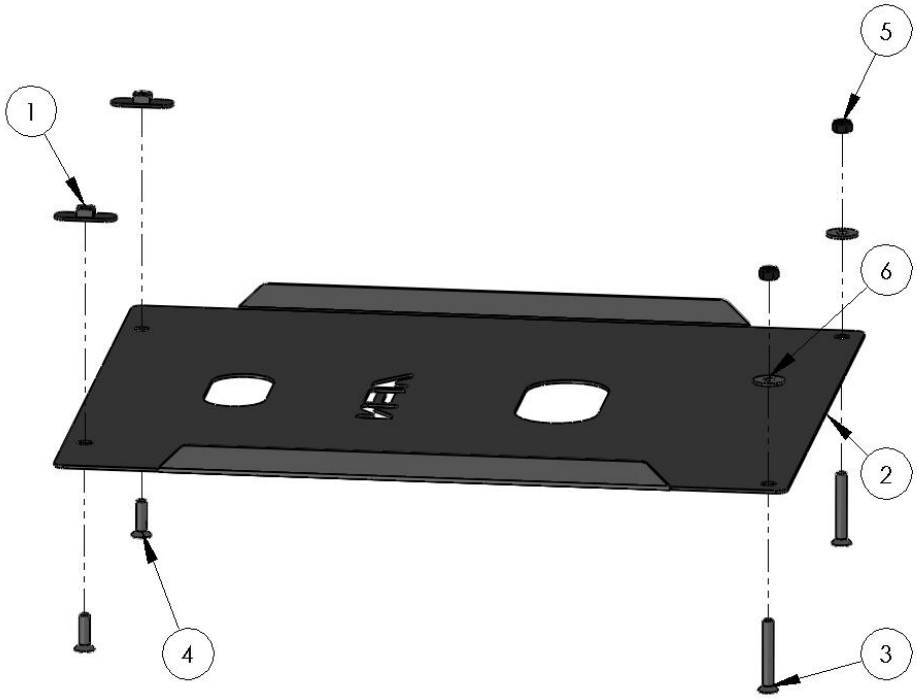

Ford Everest 2009 (09-)

Ford Ranger cab. Alongada (09-)

Ford Ranger cab. Dupla (09-)

Ford Ranger cab. simples (09-)

Acessórios: ____ /____ /____ | Peças/Compostos: ____ /____ /____ | Artigo: ____ /____ /____ | Embalagem: ____ /____ /____

1

2

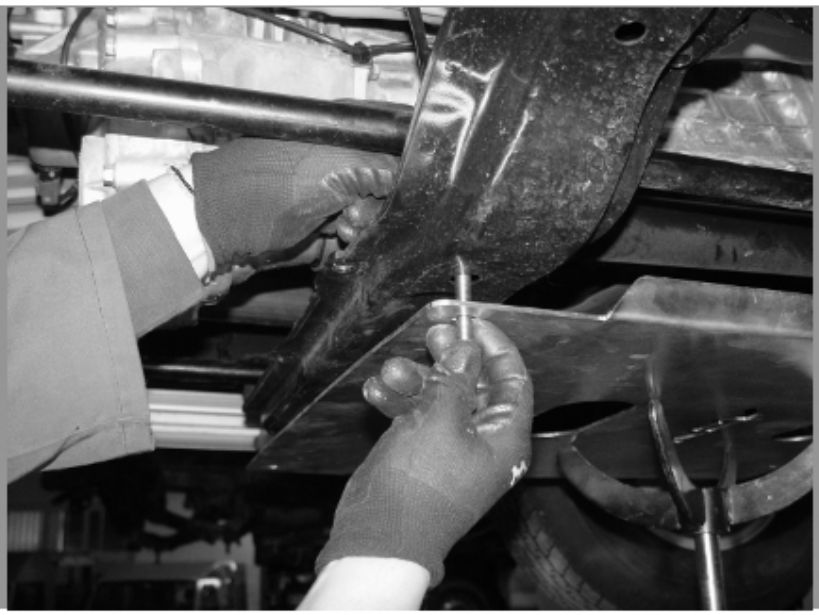

3

4

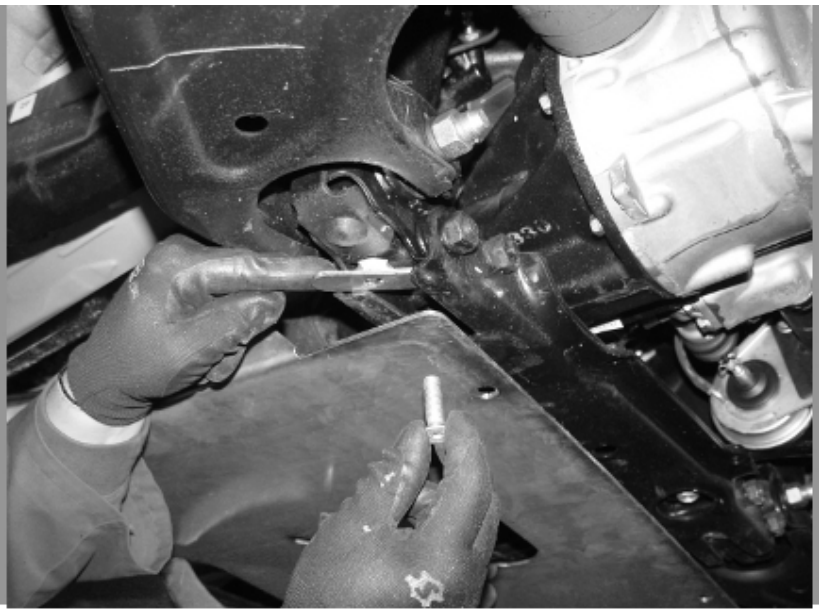

5

6

7

8

9